Obturateurs en laiton

Pour obturer en toute sécurité des filetages inutilisés

Lu Ma Me Je
12 13 14 15
Juste à temps

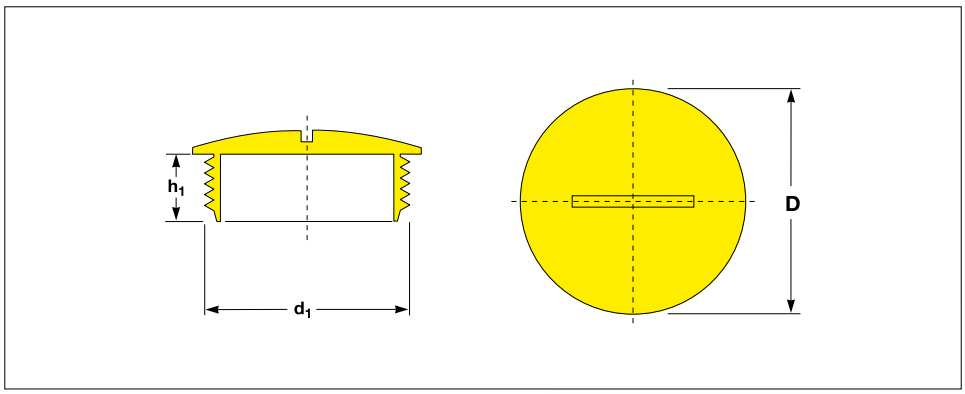

Métrique

Toutes les dimensions en mm

Filetage	∅ Collerette	Longueur de filetage	Références
d_1	D	h_1	
M 12	16.0	5.0	EPN 730 / M 12
M 16	20.0	6.0	EPN 730 / M 16
M 20	24.0	6.5	EPN 730 / M 20
M 25	28.0	7.0	EPN 730 / M 25
M 32	35.0	8.0	EPN 730 / M 32
M 40	45.0	8.0	EPN 730 / M 40
M 50	55.0	9.0	EPN 730 / M 50
M 63	68.0	10.0	EPN 730 / M 63

PG

Toutes les dimensions en mm

PG 7	14.0	5.0	EPN 730 / PG 7
PG 9	18.0	6.0	EPN 730 / PG 9
PG 11	21.0	6.0	EPN 730 / PG 11
PG 13.5	23.0	6.5	EPN 730 / PG 13.5
PG 16	25.5	6.5	EPN 730 / PG 16
PG 21	31.0	7.0	EPN 730 / PG 21
PG 29	39.0	8.0	EPN 730 / PG 29
PG 36	50.0	9.0	EPN 730 / PG 36
PG 42	57.0	10.0	EPN 730 / PG 42
PG 48	64.0	10.0	EPN 730 / PG 48

Matière:
Laiton CuZn39Pb3, galv. nickelé

Indice de protection:
IP 54

Avec une fente pour le montage au tournevis.

Pour obturer en toute sécurité un taraudage ou un filetage inutilisé.

Avantage prix PROTEC premium.
Le meilleur prix.

PROTEC PLASTICS

Pour toutes dimensions non indiquées ci-dessus, merci de nous contacter.
PROTEC se réserve le droit de changer ou d'améliorer les produits et spécifications à tout moment.

Obturateurs en laiton

Pour obturer en toute sécurité des trous taraudés inutilisés

TRIPLE AVANTAGE *de* PROTEC QUICK-FIT®

Technique. Avec une fente pour le montage au tournevis. Equipé uniquement de 2 filets pour un montage plus rapide. Avec gravure de la taille de filetage. Pour filetages PG selon l'« ancienne » DIN 46 320 et les filetages métriques selon EN 60 423.

Avantage Premium Prix Protec. Toujours la meilleure solution.

Matière:
Laiton CuZn39Pb3, galv. nickelé

Fabrications spéciales:
Sur demande: autres dimensions, pièces résistant à des températures élevées ou exécutions spéciales.

Nous vous conseillons volontiers.

La meilleure solution.
Le meilleur prix.